シュクレNB 製品サイズ一覧

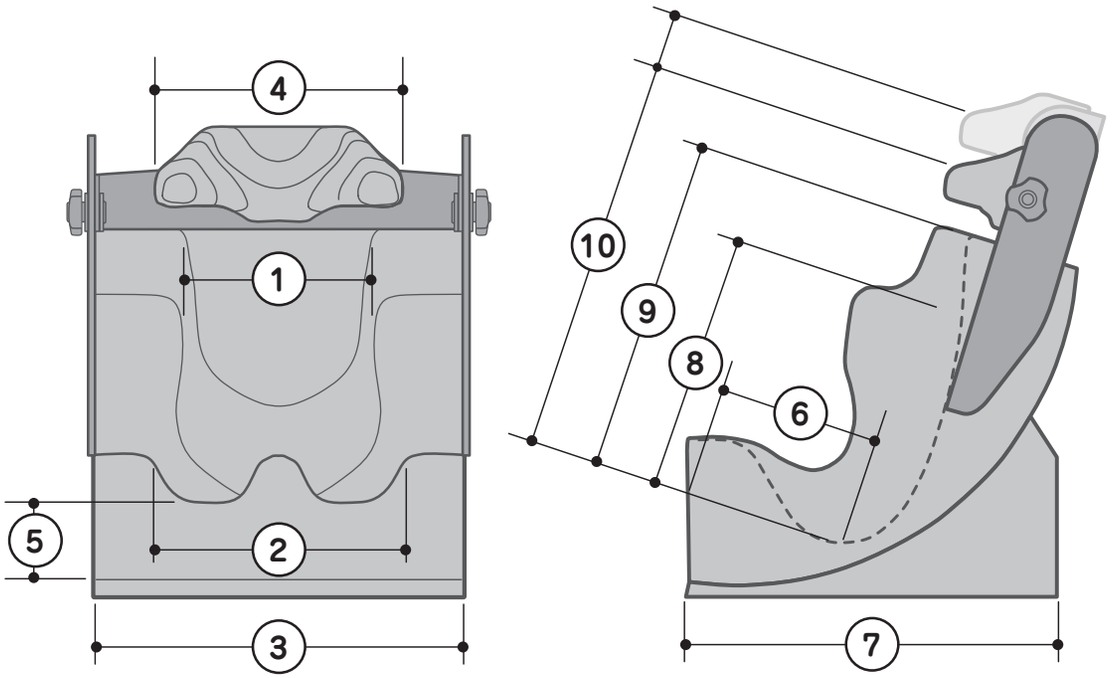

	サイズ								
	No.1	No.2	No.3	No.4	No.5	No.6	No.7	No.8	No.9
①	100	115	130	145	160	175	190	205	220
②	135	150	175	190	210	230	250	260	270
③	240	240	240	290	290	330	330	330	330
④	170	170	170	200	200	200	200	200	220
⑤	45	50	60	65	70	80	85	85	130
⑥	90	100	110	120	130	140	150	200	220
⑦	210	235	270	295	320	350	400	420	440
⑧	100	120	140	155	170	185	200	240	275
⑨	140	160	185	210	230	260	280	310	340
⑩	180~310	200~330	225~355	250~380	270~400	300~430	330~460	360~490	410~510

単位（mm）