ASSiST

シュクレNと
いっしょに
楽しくドライブ

LET'S DRIVE!

SucreN Drive

シュクレエヌ・ドライブ

シュクレNカーシート

SucreN Drive

シュクレエヌ・ドライブ

シュクレNドライブはシュクレNと取り付け用の
アタッチメントがセットになった製品です。
自動車の移動中も、シュクレNの安定した姿勢で過ごせます！

専用のアタッチメントを使ってシュクレNを自動車のシートに
固定できるのでカーシートとしてお使いいただけます。

シュクレNドライブ製品内容

サイズ 4~9

シュクレN（本体）

フロントベルト

サイズ：1サイズのみ
シュクレNサイズ4～9に対応

ショルダーベルト×2

シュクレNドライブ アタッチメント

取り付け方法

シュクレNドライブは脱着が簡単！お出かけ先で取り外してシュクレNとして使えます！

シュクレNを自動車のシートにのせて
お子さまを座らせてからシュクレNの
ベルトを取り付けます。

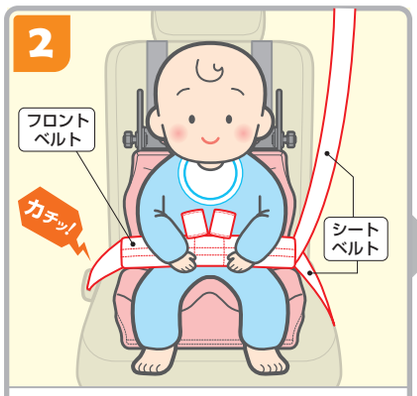

シートベルトをフロントベルトに
通してからシートベルトを取り付けます。

ショルダーベルトを
フロントベルトに取り付けます。

外す場合は上記の手順を逆におこないます。

※上記のように使用していただく前にショルダーベルトを自動車のシートにセットし
ショルダーベルトの長さを調整しておく必要があります。

シュクレNドライブに取り付けできるサイズ

シュクレNドライブはシュクレNの
サイズ④～⑨が対応しています。

※シュクレNのサイズ①～③は対応していません。

ピンク　ブルー　ベージュ

SucreNext
サイズ1のみ対応

シュクレNextの
サイズ1のみ
シュクレNドライブに
対応しています。

シュクレNドライブの調整可能部分

ショルダーベルトの上下調整

シュクレNの大きさに合わせて
ショルダーベルトの上下調整が可能です。

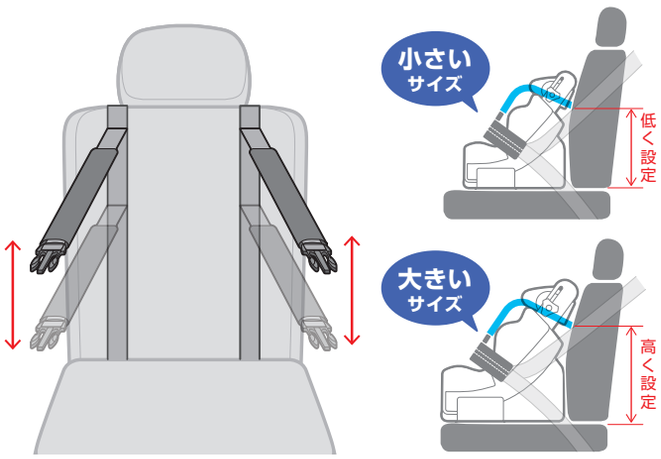

ショルダーベルトの長さ調整

ショルダーベルトのカバー内にあるバックルの
ベルト長さを変えることでショルダーベルトの
長さを調整できます。

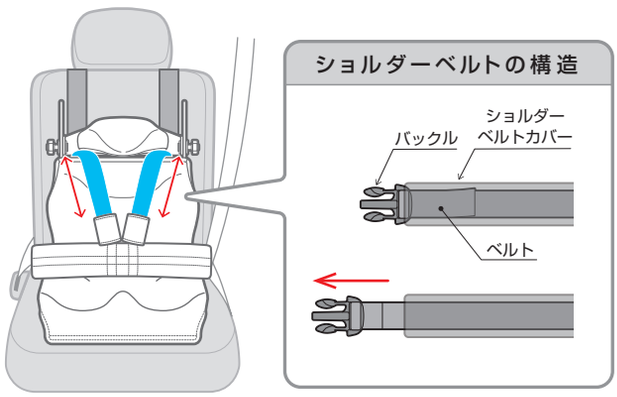

シュクレN ドライブの注意点

後部座席後ろにスペースが無い車は取り付けできません

後部座席の後ろにスペースがない自動車(セダン車など)は
シュクレNドライブを取り付けできません。

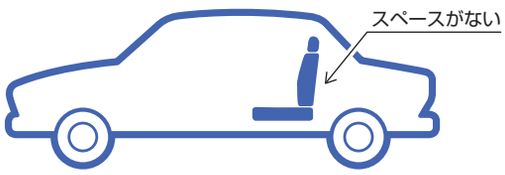

シュクレN以外の製品には使用しないでください

シュクレNドライブアタッチメントは
シュクレN以外の製品には使用しないでください。

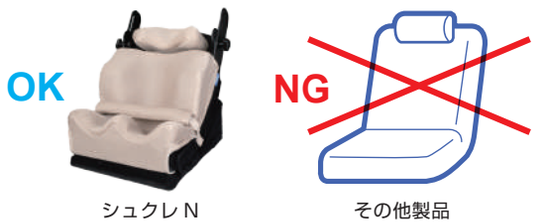

助手席で使用しないでください

シュクレNドライブは後部座席で使用してください。
助手席では使用しないでください。

シュクレNが不安定な状態で使用しないでください

シュクレNを自動車のシートにセットした際
シートの形状により不安定になる場合が有りますが
その状態のまま使用しないでください。

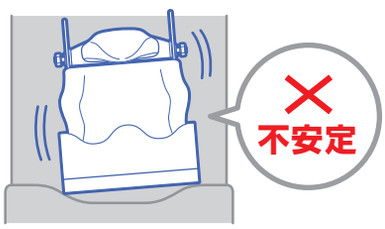

※本製品はお子さまの身体を保持する為のものです。安全性は自動車のシートベルトで確保してください。
※本製品は車内での姿勢安定、座位保持を目的とした車載用姿勢保持具です。
　一般的な「チャイルドシート」のような衝突安全規格の認定を受けた製品ではありません。
※身体状況などにより付属のベルトの着用が困難な場合はカーシートとして使用しないでください。
※ご使用になる前に、本製品に付属している取扱説明書の内容を必ずご確認の上ご使用ください。

シュクレN ドライブ

シュクレNドライブ
本体のみ

サイズ 4～6
52,200円(税込 57,420 円)
サイズ 7～8
54,500円(税込 59,950 円)
サイズ 9
61,400円(税込 67,540 円)

本体＋シュクレNドライブ アタッチメント

シュクレNドライブ(ミニクロセット)
本体＋ミニクロ

フロントクッション

アームクッション

サイズ 4～6
63,700円(税込 70,070 円)
サイズ 7～8
66,000円(税込 72,600 円)
サイズ 9
72,000円(税込 79,200 円)

本体＋シュクレNドライブ アタッチメント＋ミニクロ

シュクレNドライブ
本体(クールファン仕様)のみ

COOLFAN

サイズ 4～6
66,000 円(税込 72,600 円)
サイズ 7～8
69,000 円(税込 75,900 円)
サイズ 9
77,500 円(税込 85,250 円)

本体(クールファン仕様)＋シュクレNドライブ アタッチメント
※モバイルバッテリー、バッテリーケース付き

シュクレNドライブ(ミニクロセット)
本体(クールファン仕様)＋ミニクロ

COOLFAN

フロントクッション

アームクッション

サイズ 4～6
77,500 円(税込 85,250 円)
サイズ 7～8
80,500 円(税込 88,550 円)
サイズ 9
88,100 円(税込 96,910 円)

本体(クールファン仕様)＋シュクレNドライブ アタッチメント＋ミニクロ
※モバイルバッテリー、バッテリーケース付き

シュクレNドライブ アタッチメント
1サイズのみ(シュクレN本体のサイズ 4～9 に対応)
20,000 円(税込 22,000 円)

※シュクレNドライブ アタッチメントの色は1色のみとなります。

※シュクレ N のサイズ 1～3 はシュクレNドライブとしてご使用いただけません。(サイズ 1～3 はシュクレNドライブ アタッチメントに取り付けできません)

シュクレN・ミニクロのサイズについて

シュクレ N/ サイズ対応表

	サイズ4	サイズ5	サイズ6	サイズ7	サイズ8	サイズ9
①胸幅	11～14cm	13～16cm	14～17cm	16～19cm	17～20cm	19～22cm
②肩高	21～23cm	23～25cm	26～28cm	28～30cm	30～32cm	32～34cm

	サイズ4	サイズ5	サイズ6	サイズ7	サイズ8	サイズ9
体重目安	約3.5～4.5kg	約5.5～6.0kg	約6.0～8.0kg	約8.0～11.0kg	約10.0～13.0kg	約12kg～

※体重は目安になります。製品サイズを選択する際は胸幅と肩高でお選びください。

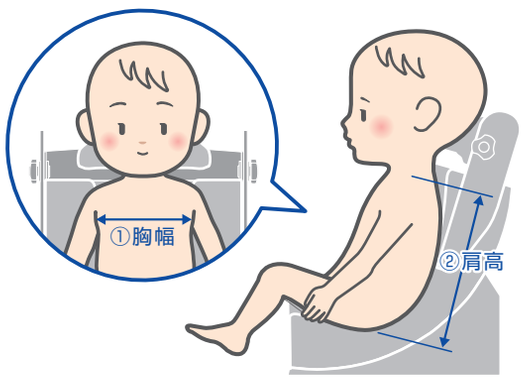

ミニクロ / サイズ対応表

シュクレN サイズ	サイズ4	サイズ5	サイズ6	サイズ7	サイズ8	サイズ9
ミニクロ サイズ	2S 胸幅13～17			S 胸幅16～22		

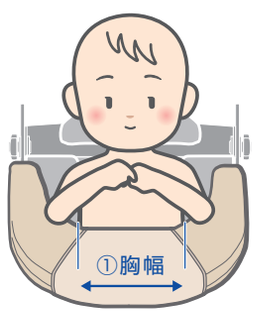

2310

ASSiST
株式会社アシスト
〒586-0071 大阪府河内長野市加賀田367-1
TEL:0721-60-2833 FAX:0721-60-2834
https://www.assist-info.jp Mail info@assist-info.jp

ホームページは
右のQRコードから
ご覧いただけます。