サイズ対応表・製品サイズ表

シュクレN/ サイズ対応表

	サイズ2	サイズ3	サイズ4	サイズ5	サイズ6	サイズ7	サイズ8	サイズ9
①胸幅	8～11	10～13	11～14	13～16	14～17	16～19	17～20	19～22
7								
8								
9								
10								
11								
12								
13								
14								
15								
16								
17								
18								
19								
20								
21								
22								
②肩高	16～18	18～20	21～23	23～25	26～28	28～30	30～32	32～34

例)胸幅 10cmの場合
サイズ 1(ぴったり)
サイズ 2(やや余裕あり)
サイズ 3(ゆったり)

単位(cm)

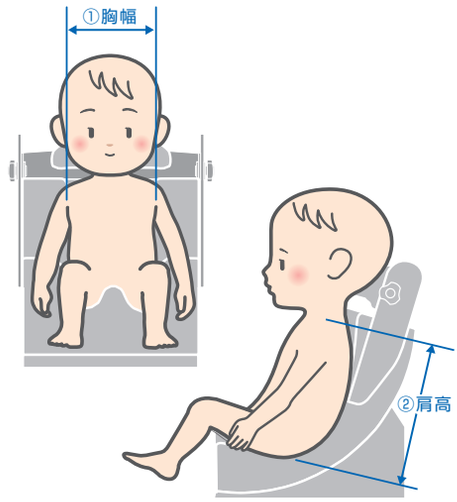

ミニクロ / サイズ対応表

①胸幅	サイズ		
	3S	2S	S
8			
9			
10			
11			
12			
13			
14			
15			
16			
17			
18			
19			

例）胸幅13cmの場合　3S（ぴったり）　2S（ゆったり）

単位(cm)

シュクレN サイズ	ミニクロ サイズ
サイズ 1	3S 胸幅7～13
サイズ 2	
サイズ 3	
サイズ 4	2S 胸幅13～17
サイズ 5	
サイズ 6	
サイズ 7	S 胸幅16～22
サイズ 8	
サイズ 9	

単位(cm)

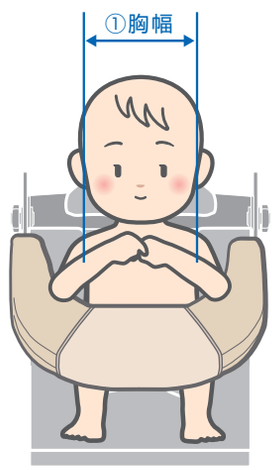

ミニクロのサイズは本体に合わせたサイズとなりますので、お客様は本体サイズのみをご選択ください。

シュクレ N 製品サイズ一覧

	サイズ							
	No.2	No.3	No.4	No.5	No.6	No.7	No.8	No.9
①	115	130	145	160	175	190	205	220
②	150	175	190	210	230	250	260	270
③	240	240	290	290	330	330	330	330
④	170	170	200	200	200	200	200	220
⑤	50	60	65	70	80	85	85	130
⑥	100	110	120	130	140	150	200	220
⑦	235	270	295	320	350	400	420	440
⑧	120	140	155	170	185	200	240	275
⑨	160	185	210	230	260	280	310	340
⑩	200~330	225~355	250~380	270~400	300~430	330~460	360~490	410~510
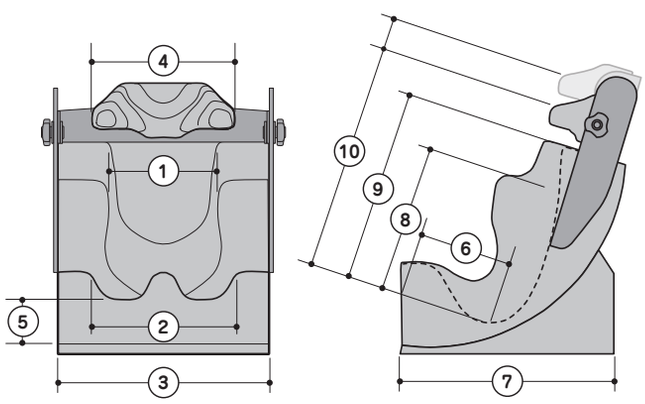
単位(mm)